(19) Deutsches Patent- und Markenamt

(10) **DE 10 2010 033 585 A1** 2012.02.09

(12) # Offenlegungsschrift

(21) Aktenzeichen: **10 2010 033 585.1**
(22) Anmeldetag: **06.08.2010**
(43) Offenlegungstag: **09.02.2012**

(51) Int Cl.: ***B60J 5/06*** (2006.01)

(71) Anmelder:
Daimler AG, 70327, Stuttgart, DE

(72) Erfinder:
Bisinger, Jochen, Dr.-Ing., 73733, Esslingen, DE

Die folgenden Angaben sind den vom Anmelder eingereichten Unterlagen entnommen

(54) Bezeichnung: **Personenkraftwagen**
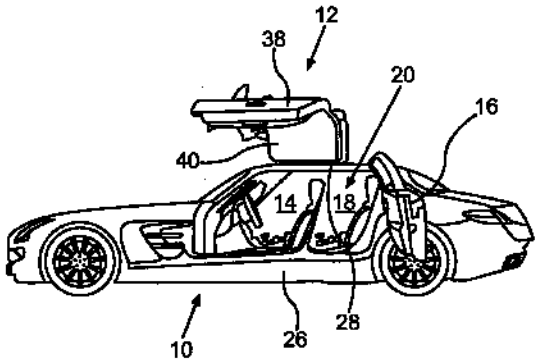
(57) Zusammenfassung: Die Erfindung betrifft einen Personenkraftwagen mit einer Karosserie, mit einer jeweiligen seitlichen Flügeltür (12), mittels welcher eine korrespondierende Türöffnung (20) in einer zugehörigen Seitenwand (10) der Karosserie verschließbar ist, wobei seitlich neben der Flügeltür (12) wenigstens eine weitere Seitentür (16) vorgesehen ist.